FIFA 第11回U-20女子ワールドカップ コロンビア2024

2024年9月1日～23日（日本時間。現地はマイナス14時間）

○グループステージ　　9月1日～9日（日本時間）

グループA	コロンビア	メキシコ	カメルーン	ｵｰｽﾄﾗﾘｱ	勝点	得失点差	順位
コロンビア		1○0	1○0	2○0	9	4	1
メキシコ	0●1		2△2	2○0	4	1	2
カメルーン	0●1	2△2		2○0	4	1	3
オーストラリア	0●2	0●2	0●2		0	-6	4

グループB	ブラジル	フランス	カナダ	フィジー	勝点	得失点差	順位
ブラジル		3○0	2○0	9○0	9	14	1
フランス	0●3		3△3	11○0	4	8	2
カナダ	0●2	3△3		9○0	4	7	3
フィジー	0●9	0●11	0●9		0	-29	4

グループC	スペイン	アメリカ	パラグアイ	モロッコ	勝点	得失点差	順位
スペイン		1○0	2○0	2○0	9	5	1
アメリカ	0●1		7○0	2○0	6	8	2
パラグアイ	0●2	0●7		2○0	3	-7	3
モロッコ	0●2	0●2	0●2		0	-6	4

グループD	ドイツ	ナイジェリア	韓　国	ベネズエラ	勝点	得失点差	順位
ドイツ		3○1	0●1	5○2	6	4	1
ナイジェリア	1●3		1○0	4○0	6	3	2
韓　国	1○0	0●1		0△0	4	0	3
ベネズエラ	2●5	0●4	0△0		1	-7	4

グループE	日　本	オーストリア	ガーナ	ﾆｭｰｼﾞｰﾗﾝﾄﾞ	勝点	得失点差	順位
日　本		2○0	4○1	7○0	9	12	1
オーストリア	0●2		2○1	3○1	6	1	2
ガーナ	1●4	1●2		2○1	3	-3	3
ニュージーランド	0●7	1●3	1●2		0	-10	4

グループF	北朝鮮	オランダ	アルゼンチン	コスタリカ	勝点	得失点差	順位
北朝鮮		1○0	6○2	9○0	9	14	1
オランダ	0●1		3△3	2○0	4	1	2
アルゼンチン	2●6	3△3		1○0	4	-3	3
コスタリカ	0●9	0●2	0●1		0	-12	4
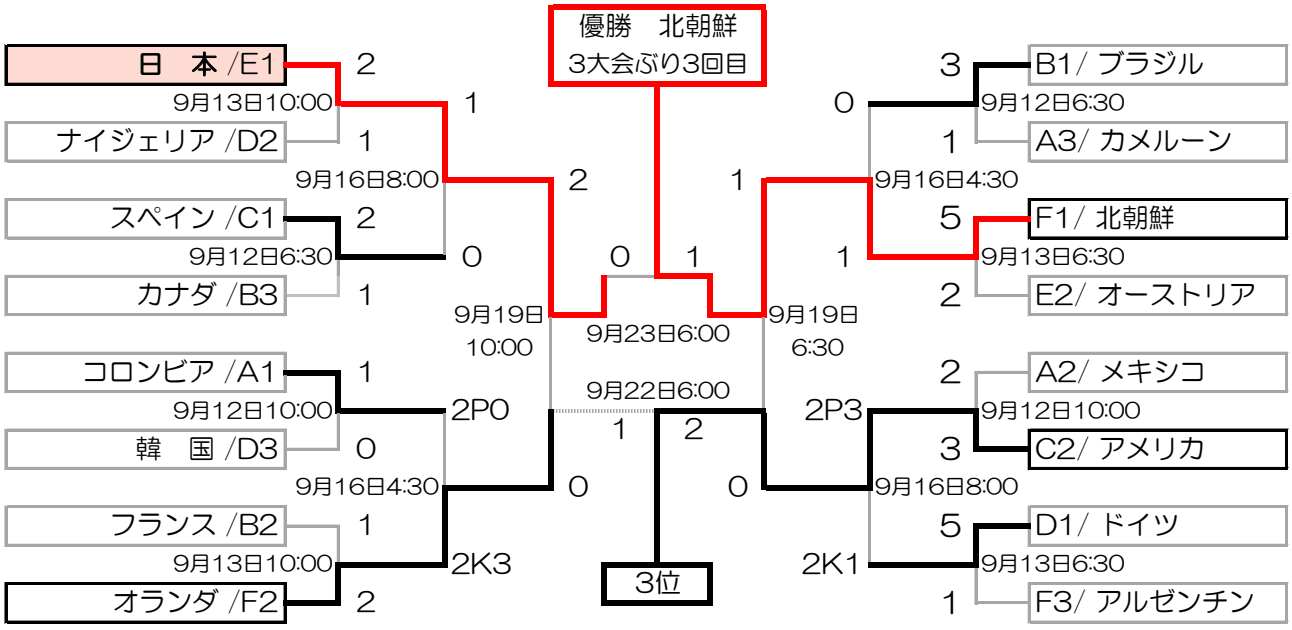
○ノックアウトステージ　　9月12～23日（日本時間）